Bombas IS

IU

125x100x400

Modelo	Referencia	RPM	H Max (mca)	Q Max (m3/h)	Succión (mm)	Descarga (mm)	Peso (Kg)
125x100x400	1K0426	1450	58,2	157	125	100	157,5

* La altura (H) máxima se logra con la válvula totalmente cerrada. (mca= metros columna de agua).
** El caudal (Q) máximo se logra con la válvula totalmente abierta. (m³/h)= metros cubicos por hora).

Materiales	
Cuerpo	Hierro fundido ASTM A-48, Clase 30
Impulsor	Hierro fundido ASTMA-48, Clase 30
Sello mecánico	Carbón/Cerámica/Buna-N
Empaques	Lámina NBR

Características de la bomba	
Norma	DIN EN 733
Tipo de bomba	Centrífuga (Back Pull - Out)
Tipo de acoplamiento	Universal
Succión	125 mm PN16
Descarga	100 mm PN16
Tipo de impulsor	Cerrado Balanceado según ISO G6,3
Cantidad de impulsores	1
Tipo de sello	Sello mecánico 1-3/4 tipo 01 (20 a 40 Hp)
Temperatura Max. Líquido	194 ~F (90`C) Continua

Aplicaciones
* Aprovisionamiento de aguas limpias
* Sistemas de presión
* Equipos contraincendio
* Plantas de tratamiento
* Equipos de trabajo pesado y continuo
* Industria petroquímica
* Acueductos

* Todas las dimensiones se encuentran en milimetros

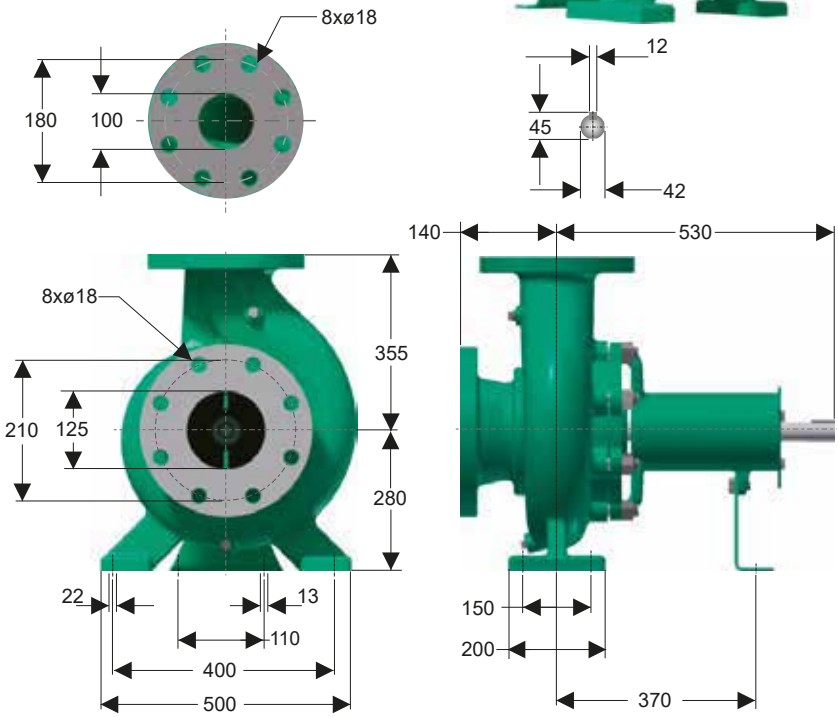

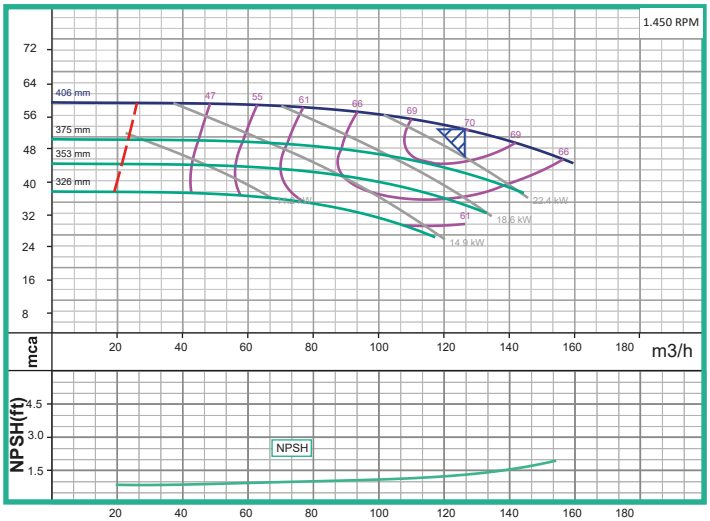

Buenos Aires, Argentina
Le Corbusier 240
(B1616AEF) Pablo Nogues

Teléfono: (+5411) 6091-2775
www.wdmpumps.com

Santiago, Chile
Calle Nueva 1661E
Huechuraba, Santiago

Teléfono: (+562) 22328475
www.wdmpumps.com

VERSIÓN	1.0
FECHA	22/06/2023