Motores Diesel

Hi-Force 13 HF-R-E

Ref: 62326

Fabricado por:
Barnes de Colombia S.A
Bogotá - Colombia

Características del motor								
Modelo	Marca	Referencia	Tipo de eje	Potencia (hp)	Combustible	Rpm Max.	Filtro de Aire	Tipo de Arranque
D 13 HF-R-E	Hi-Force	62326	Roscado	13.0	Diesel	3.600	Si	Eléctrico

Torque Max. (N.m / Rpm)	Desplazamiento (c.c)	Diametro del piston (mm)	Carrera del piston (mm)	Capacidad Aceite (L)	Capacidad Combustible (L)	Consumo Comb. (L/hora)	Peso (kg)	Empaque (HxLxW)(mm)
26/2.700	498	92	75	1.65	3.5	3.16	48	500 x 460 x 550

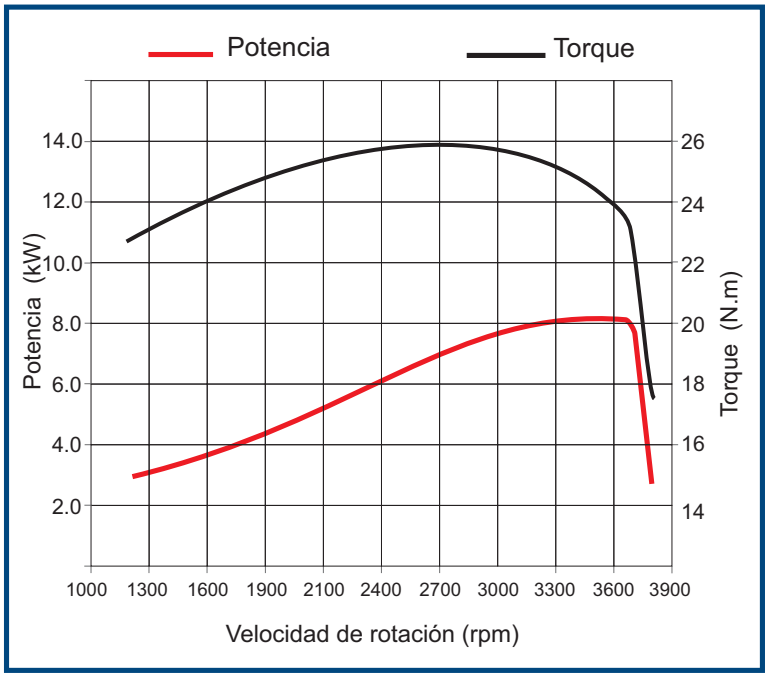

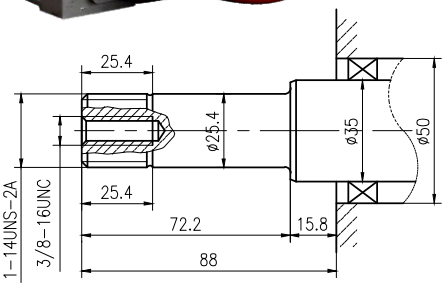

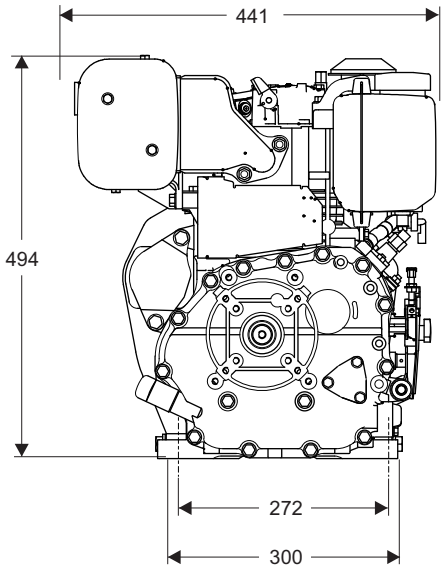

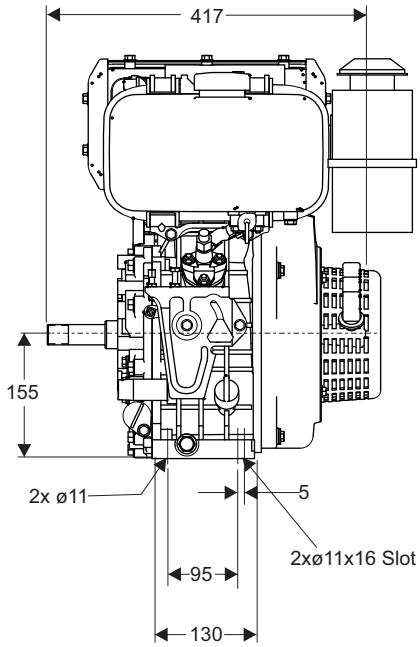

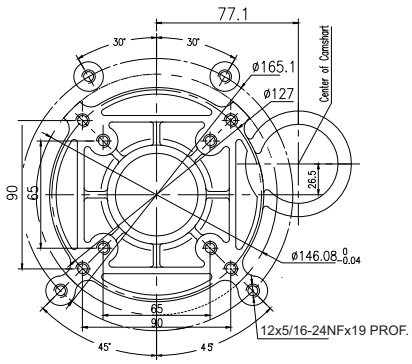

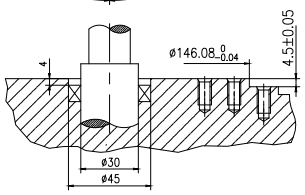

Nota:
-Las especificaciones técnicas están sujetas a cambios sin previo aviso.
-Dimensiones en milímetros