GE 3B

Características Bomba	
Tipo de Bomba	Centrífuga
Tipo de enganche	Monobloque
Tipo de Impulsor	Hierro Fundido con impulsor cerrado
Número de Impulsores	1
Tipo de sellado	Sello Mecánico
Max. temperatura líquida	70 °C(158°F)

No.	Modelo	Ref.	HP	Volt.	Amp.	Fases	Impulsor	Suc.	Desc.
1	GE 3B 100	1B0035	10	220/440	31.7/15.85	3	4.500”	4”	3”
2	GE 3B 150	1B0036	15	220/440	46.1/23.05	3	5.000”	4”	3”
3	GE 3B 200	1B0037	20	220/440	58.4/29.2	3	5.500”	4”	3”
4	GE 3B 250	1B0038	25	220/440	70/35	3	6.000”	4”	3”
5	GE 3B 300	1B0039	30	220/440	77.2/38.6	3	6.500”	4”	3”
6	GE 3B 400	1B0040	40	220/440	102/51	3	7.100”	4”	3”

Características

- Bomba centrífuga, construcción en hierro fundido.
- 4” Succión / 3” Descarga
- Impulsor cerrado en hierro fundido
- Motores individuales y de 3 Fases

Aplicaciones

- Industria General
- Equipo de Irrigación
- Petroquímica e Industria Química
- Sistemas Industriales
- Sistemas Hydroneumáticos

Curva de Rendimiento

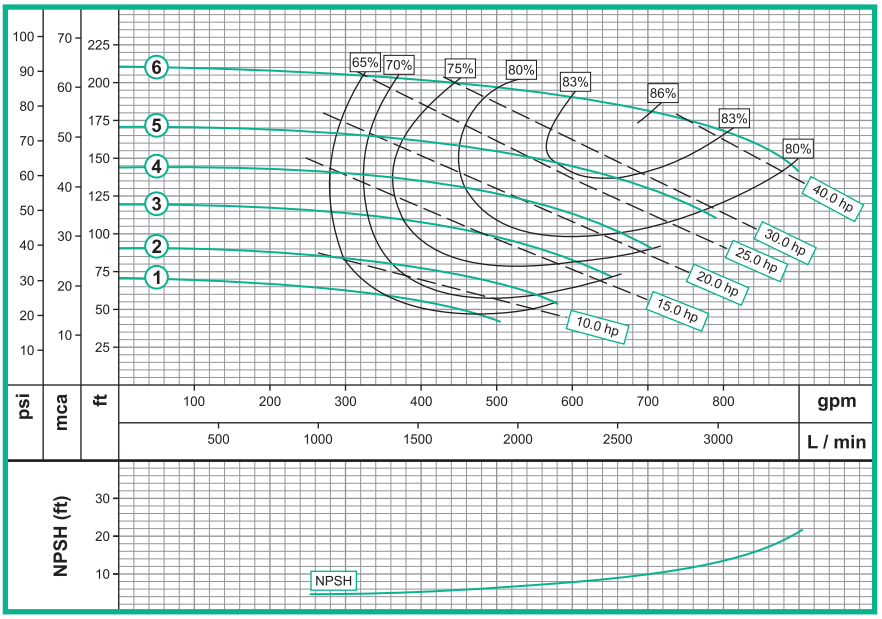

Escala Gráfica:

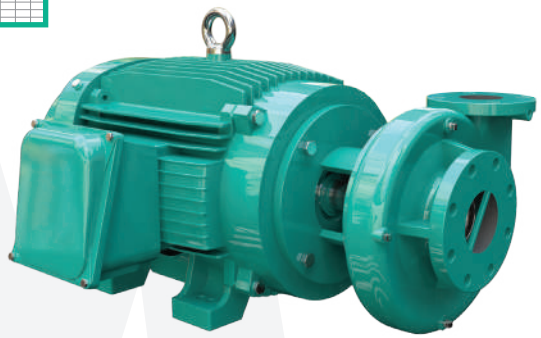

Con Motor Eléctrico

GE 3B 100-150-200-250-300-400

Dimensionales & Vista Explotada

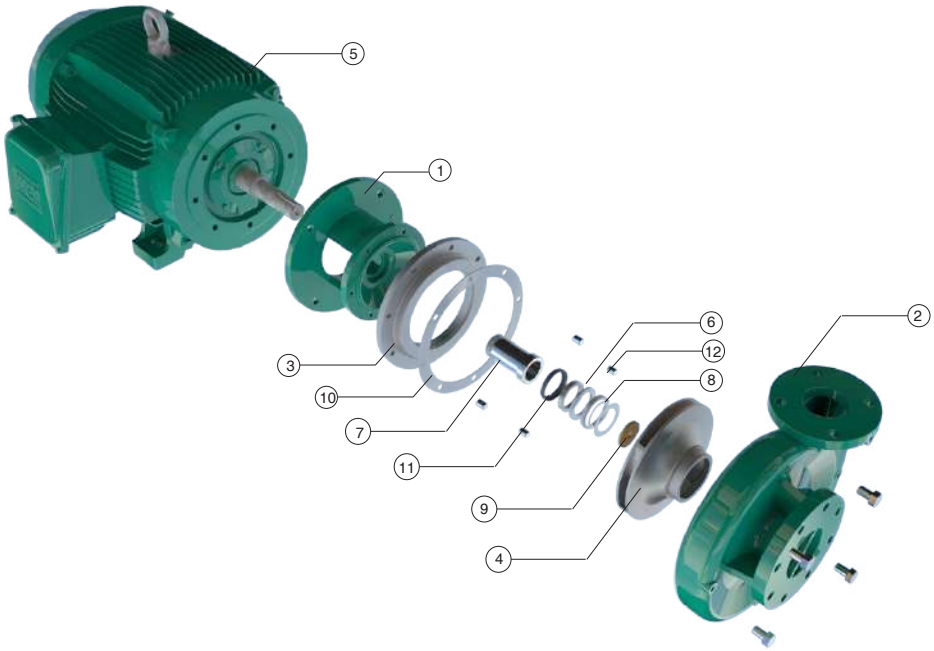

No.	Descripción
1	ACOPLE
2	CUERPO EN HIERRO
3	DISCO ADAPTADOR
4	IMPULSOR
5	MOTOR
6	SELLO MECÁNICO
7	CAMISA
8	ANILLO SEEGER
9	ANILLO DE FRICCIÓN
10	EMPAQUE
11	ARANDELA DE CAUCHO
12	TORNILLO 1/2
13	TORNILLO 3/8
14	TORNILLO 3/8
15	GUASA 3/8
16	GUASA

Dimensiones Generales (Pulgadas)						
Model	CP	A	E	D	O	F
GE 3B 100	23.08″	11.99"	8.50"	6.94"	12.94"	7.00"
GE 3B 150	24.58″	11.99″	8.57″	6.94″	12.94″	7.00″
GE 3B 200	28.71″	13.88″	10.00″	8.58″	14.55″	8.94″
GE 3B 250	28.71″	13.87″	10.00″	8.54″	14.55″	8.26″
GE 3B 300	31.08″	12.47″	11.22″	10.21″	16.21″	9.48″
GE 3B 400	33.81″	14.00″	12.75″	10.99″	16.99″	10.51″

* Este es un modelo representativo de la bomba*

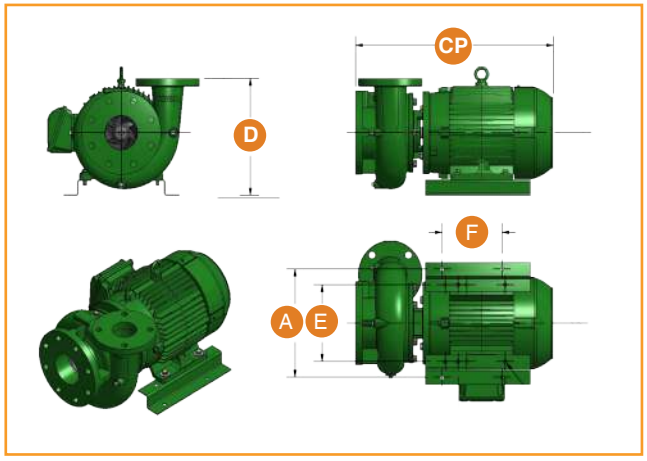

* El tamaño real de la construcción puede variar, tamaños mencionados son sólo para fines de referencia.