GE 2C

Características Bomba	
Tipo de Bomba	Centrífuga
Tipo de enganche	Monobloque
Tipo de Impulsor	Hierro Fundido con impulsor cerrado / ST304 Imp. Cerrado
Número de Impulsores	1
Tipo de sellado	Sello Mecánico
Max. temperatura líquida	70 °C(158°F)

No.	Modelo	Ref.	HP	Volt.	Amp.	Fases	Impulsor	Suc.	Desc.
1	GE 2C 50-4	1B0243	5	220/440	16/8	2	9.000”	2½”	2”
2	GE 2C 75-4	1B0244	7.5	220/440	25.3/12.6	2	9.600”	2½”	2”

Características

- Bomba centrífuga, construcción en hierro fundido.
- 2.5” Succión / 2” Descarga
- Impulsor cerrado en hierro fundido
- Motores individuales y de 3 Fases

Aplicaciones

- Industria General
- Equipo de Irrigación
- Petroquímica e Industria Química
- Sistemas Industriales
- Sistemas Hydroneumáticos

Curva de Rendimiento

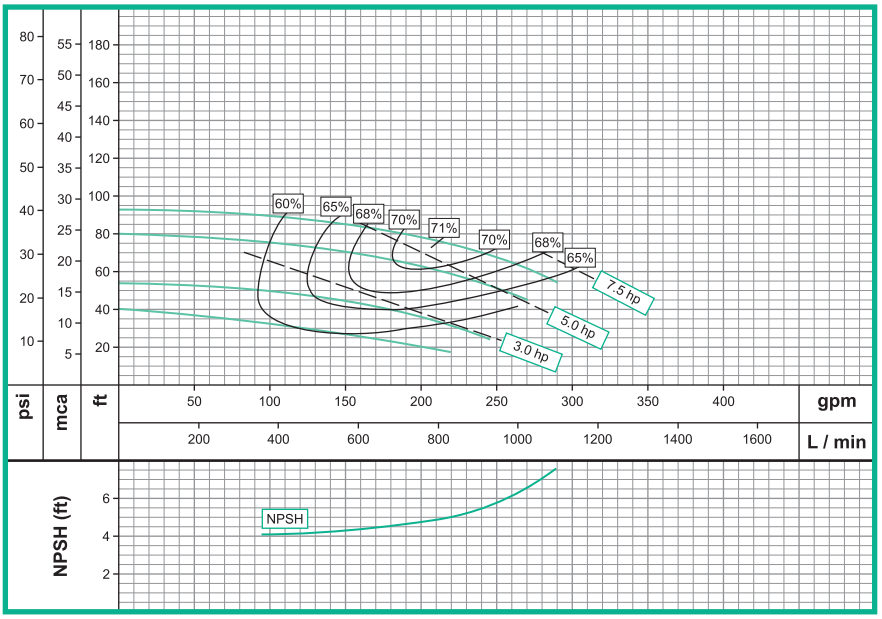

Escala Gráfica.

GE 2C 50-4, 75-4

Dimensionales & Vista Explotada

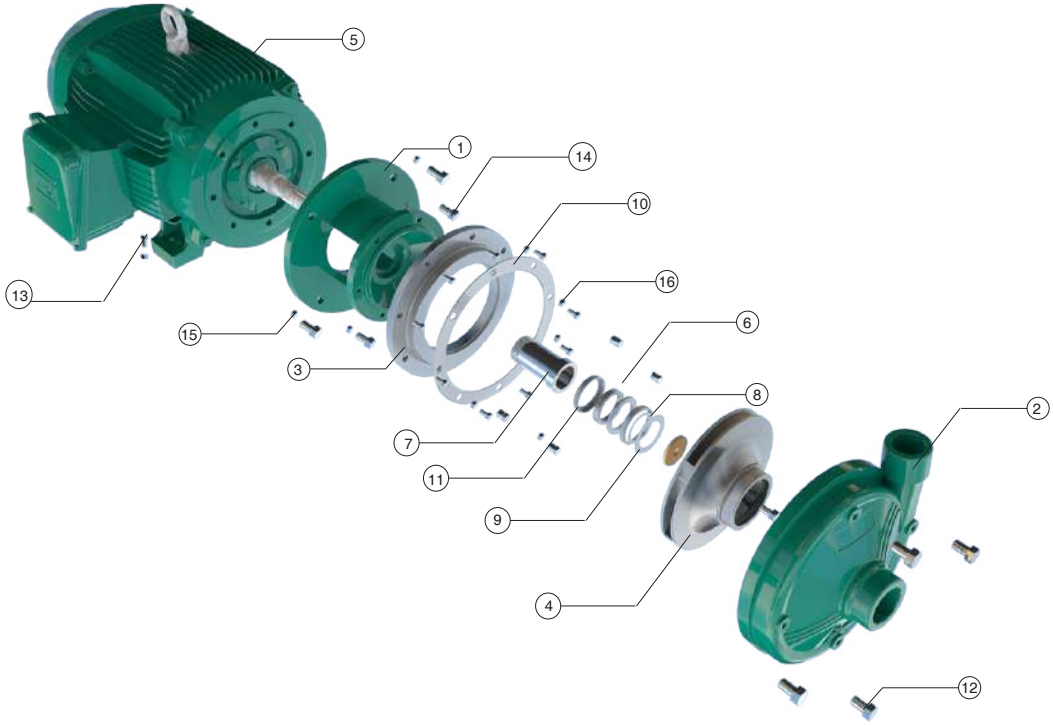

No.	Descripción
1	ACOPLE
2	CUERPO EN HIERRO
3	DISCO ADAPTADOR
4	IMPULSOR
5	MOTOR
6	SELLO MECÁNICO
7	CAMISA
8	ANILLO SEEGER
9	ANILLO DE FRICCIÓN
10	EMPAQUE
11	ARANDELA DE CAUCHO
12	TORNILLO 1/2
13	TORNILLO 3/8
14	TORNILLO 3/8
15	GUASA 3/8
16	GUASA

Dimensiones Generales (Pulgadas)					
Modelo	CP	A	E	D	O
GE 2C 50-4	21.20"	12.48"	5.73"	7.15"	13.15"
GE 2C 75-4	22.67"	13.50"	6.75"	7.94"	13.94"

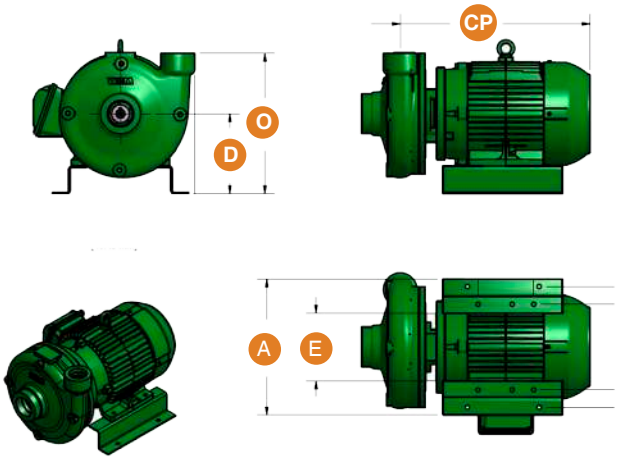

* El tamaño real de la construcción puede variar, tamaños mencionados son sólo para fines de referencia.