GE 2.5C

Características Bomba	
Tipo de Bomba	Centrífuga
Tipo de enganche	Monobloque
Tipo de Impulsor	Impulsor Cerrado en Hierro Fundido
Número de Impulsores	1
Tipo de sellado	Sello Mecánico
Max. temperatura líquida	70 °C(158°F)

No.	Modelo	Ref.	Ø Succión	Ø Descarga	Ø Impulsor	Potencia (hp)	Velocidad (rpm)	Voltaje (V)	H max (mca)*	Q max (gpm)**
1	**GE 2.5C 200**	1B0028	3"	2 1/2"	6.500"	20.0	3,600	220/440	55	550
2	**GE 2.5C 250**	1B0029	3"	2 1/2"	7.000"	25.0	3,600	220/440	66	584
3	**GE 2.5C 300**	1B0030	3"	2 1/2"	7.500"	30.0	3,600	220/440	75	634
4	**GE 2.5C 400**	1B0031	3"	2 1/2"	8.000"	40.0	3,600	220/440	85	682
5	**GE 2.5C 500**	1B0032	3"	2 1/2"	8.500"	50.0	3,600	220/440	98	722
6	**GE 2.5C 600**	1B0033	3"	2 1/2"	9.000"	60.0	3,600	220/440	110	758
7	**GE 2.5C 750**	1B0034	3"	2 1/2"	9.600"	75.0	3,600	220/440	125	812

Características

- Bomba centrífuga, construcción en hierro fundido.
- 3" Succión / 2.5" Descarga
- Impulsor cerrado en hierro fundido
- Motores de 3 Fases

Aplicaciones

- Industria General
- Equipo de Irrigación
- Petroquímica e Industria Química
- Sistemas Industriales
- Sistemas Hydroneumáticos

Curva de Rendimiento

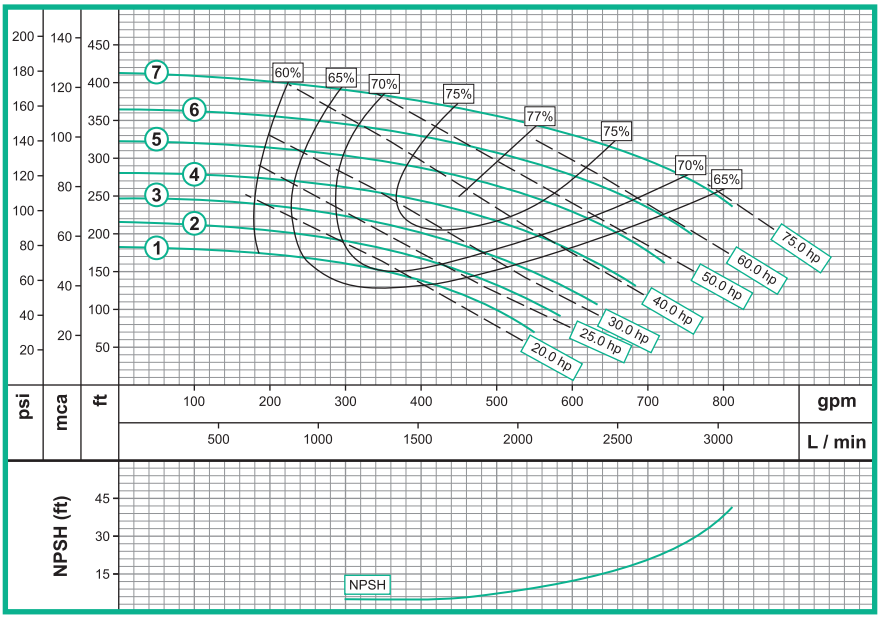

Escala Gráfica:

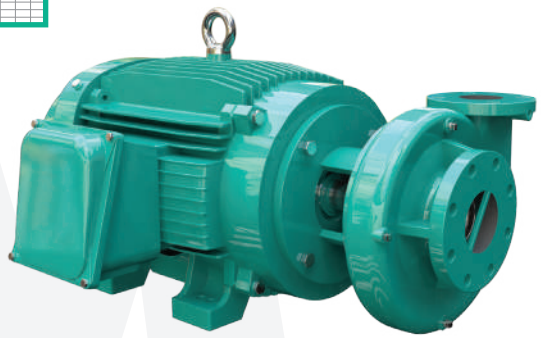

Con Motor Eléctrico

GE 2.5C 200 - 250 - 300 - 400 - 500 - 600 - 750

Dimensionales & Vista Explotada

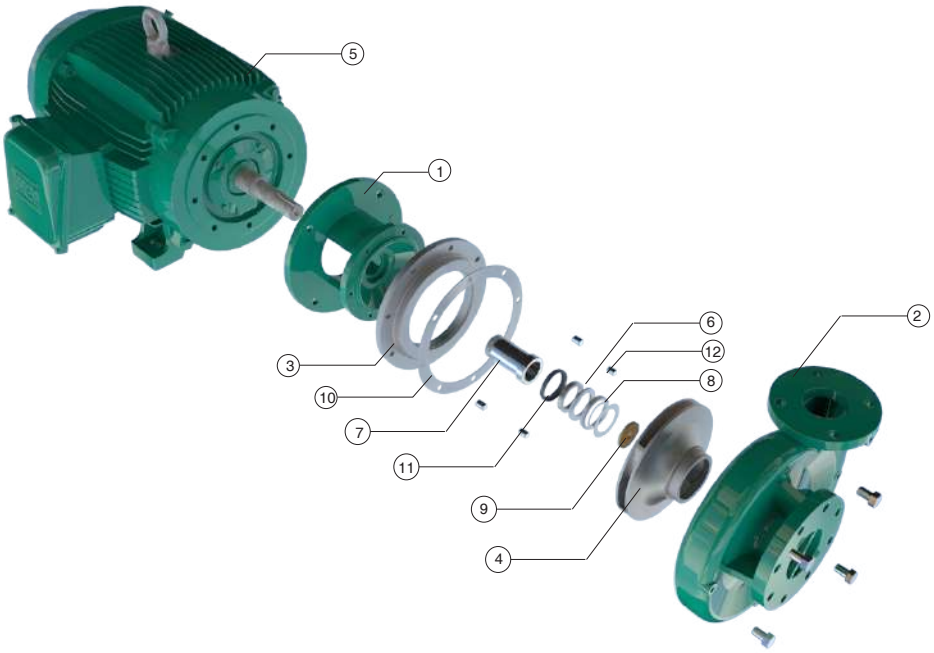

Dimensiones Generales (Pulgadas)					
Modelo	CP	A	E	D	O
GE 2.5C 200	29.22″	15.87"	8.37"	8.54"	16.96"
GE 2.5C 250	29.22″	15.87″	8.37″	8.54″	16.96″
GE 2.5C 300	31.78″	16.85″	9.35″	9.33″	18.48″
GE 2.5C 400	34.33″	14.00″	11.00″	10.99″	21.38″
GE 2.5C 500	35.82″	14.00″	11.00″	10.99″	21.26″
GE 2.5C 600	38.50″	17.16″	10.86″	9.00″	17.95″
GE 2.5C 750	39.35″	17.15″	10.73″	8.85″	21.15″

* Este es un modelo representativo de la bomba*

No.	Descripción
1	ACOPLE
2	CUERPO EN HIERRO
3	DISCO ADAPTADOR
4	IMPULSOR
5	MOTOR
6	SELLO MECÁNICO
7	CAMISA
8	ANILLO SEEGER
9	ANILLO DE FRICCIÓN
10	EMPAQUE
11	ARANDELA DE CAUCHO
12	TORNILLO 1/2
13	TORNILLO 3/8
14	TORNILLO 3/8
15	GUASA 3/8
16	GUASA

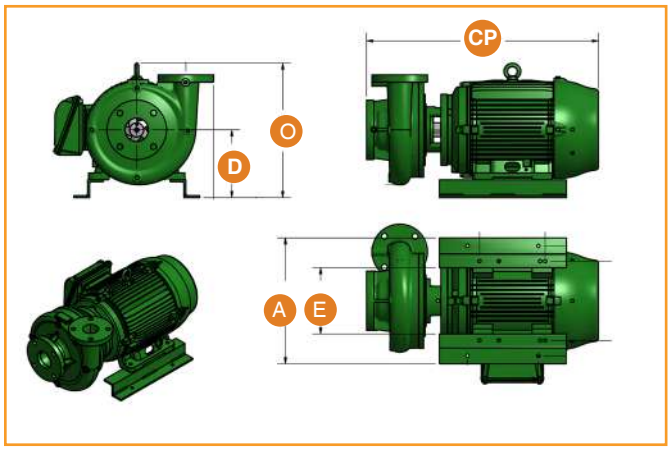

* El tamaño real de la construcción puede variar, tamaños mencionados son sólo para fines de referencia.