# GE 2.5B

| Características Bomba | |
|---|---|
| Tipo de Bomba | Centrífuga |
| Tipo de enganche | Monobloque |
| Tipo de Impulsor | Impulsor Cerrado en Hierro Fundido |
| Número de Impulsores | 1 |
| Tipo de sellado | Sello Mecánico |
| Max. temperatura líquida | 70 °C(158°F) |

| No. | Modelo | Ref. | Ø Succión | Ø Descarga | Ø Impulsor | Potencia (hp) | Velocidad (rpm) | Voltaje (V) | H max (mca)* | Q max (gpm)** |
|---|---|---|---|---|---|---|---|---|---|---|
| 1 | **GE 2.5B 75** | 1B0022 | 3" | 2 1/2" | 4.500" | 7.5 | 3,600 | 220/440 | 21 | 409 |
| 2 | **GE 2.5B 100** | 1B0023 | 3" | 2 1/2" | 5.000" | 10.0 | 3,600 | 220/440 | 27 | 430 |
| 3 | **GE 2.5B 150** | 1B0024 | 3" | 2 1/2" | 5.500" | 15.0 | 3,600 | 220/440 | 35 | 465 |
| 4 | **GE 2.5B 200** | 1B0025 | 3" | 2 1/2" | 6.000" | 20.0 | 3,600 | 220/440 | 42 | 495 |
| 5 | **GE 2.5B 250** | 1B0026 | 3" | 2 1/2" | 6.500" | 25.0 | 3,600 | 220/440 | 51 | 542 |
| 6 | **GE 2.5B 300** | 1B0027 | 3" | 2 1/2" | 7.100" | 30.0 | 3,600 | 220/440 | 61 | 592 |

## Características

- Bomba centrífuga, construcción en hierro fundido.
- 3" Succión / 2.5" Descarga
- Impulsor cerrado en hierro fundido
- Motores de 3 Fases

## Aplicaciones

- Industria General
- Equipo de Irrigación
- Petroquímica e Industria Química
- Sistemas Industriales

## Curva de Rendimiento

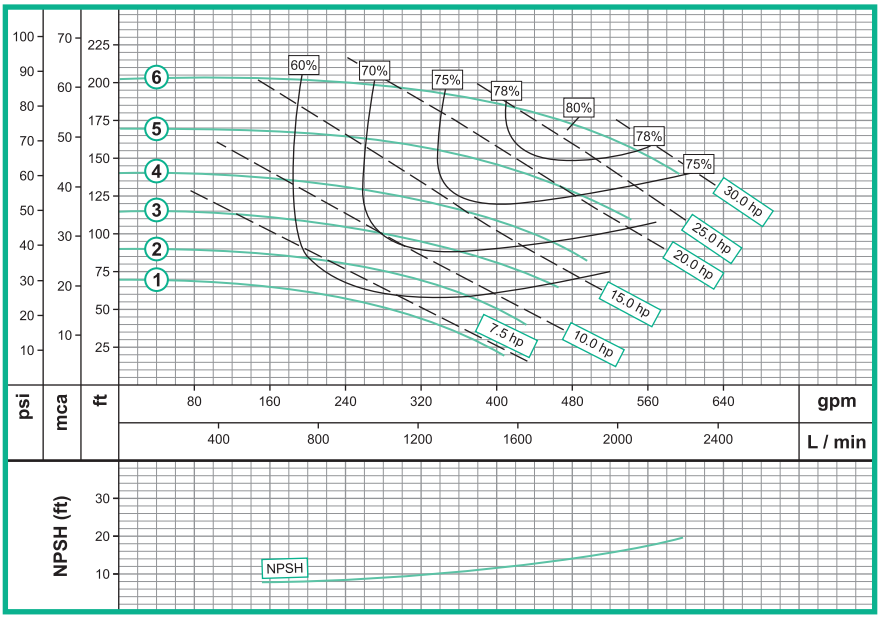


## Escala Gráfica:

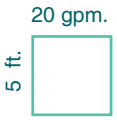


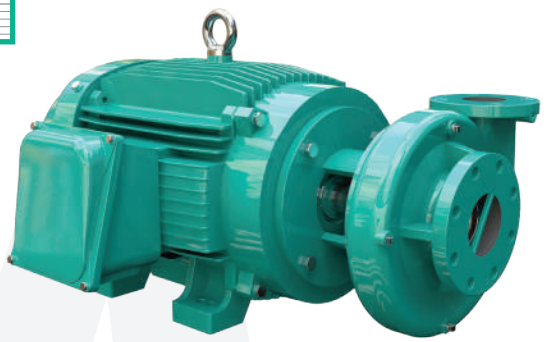

# Con Motor Eléctrico

## GE 2.5B 75, 100, 150, 200, 250, 300

### Dimensionales & Vista Explotada

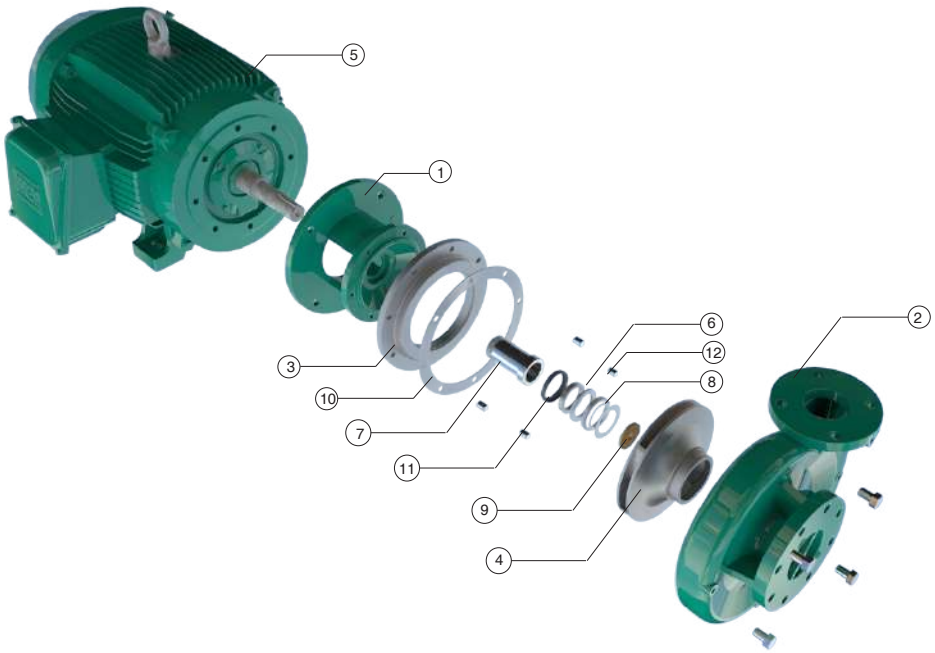


* Este es un modelo representativo de la bomba*

| No. | Descripción |
|---|---|
| 1 | ACOPLE |
| 2 | CUERPO EN HIERRO |
| 3 | DISCO ADAPTADOR |
| 4 | IMPULSOR |
| 5 | MOTOR |
| 6 | SELLO MECÁNICO |
| 7 | CAMISA |
| 8 | ANILLO SEEGER |
| 9 | ANILLO DE FRICCIÓN |
| 10 | EMPAQUE |
| 11 | ARANDELA DE CAUCHO |
| 12 | TORNILLO 1/2 |
| 13 | TORNILLO 3/8 |
| 14 | TORNILLO 3/8 |
| 15 | GUASA 3/8 |
| 16 | GUASA |

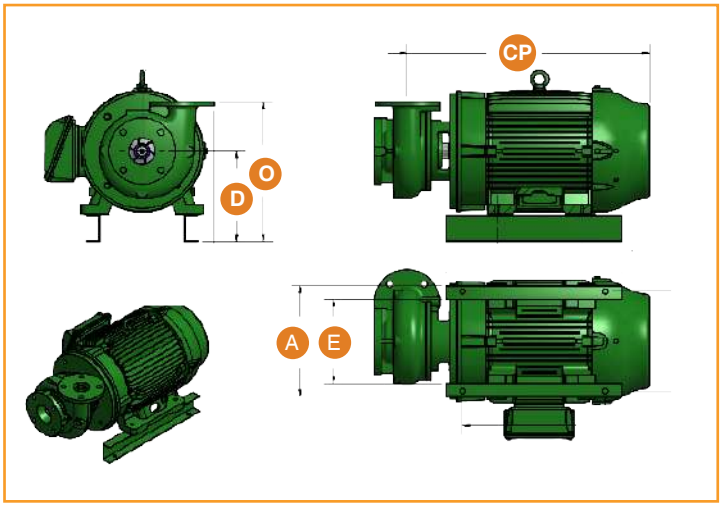


| Dimensiones Generales (Pulgadas) | | | | | |
|---|---|---|---|---|---|
| Modelo | CP | A | E | D | O |
| GE 2.5B 75 | 21.09″ | 12.47″ | 5.98″ | 6.15″ | 11.782 |
| GE 2.5B 100 | 24.06″ | 13.49″ | 7.0″ | 6.94″ | 12.57″ |
| GE 2.5B 150 | 28.19″ | 15.87″ | 8.37″ | 8.54″ | 14.17″ |
| GE 2.5B 200 | 28.19″ | 15.87″ | 8.37″ | 8.54″ | 14.17″ |
| GE 2.5B 250 | 28.19″ | 15.87″ | 8.37″ | 8.54″ | 14.17″ |
| GE 2.5B 300 | 30.75″ | 12.47″ | 9.47″ | 10.12″ | 15.83″ |

* El tamaño real de la construcción puede variar, tamaños mencionados son sólo para fines de referencia.