BOMBAS ALTA PRESIÓN
GASOLINA
HG 3 95-KL

Modelo	Ref.	Potencia (HP)	H max. (mca) *	Q max. (GPM) **	Succión	Descarga	Peso (Kg)
HG 3 95-KL	1E0573	9.5	72	163	3”	3”	54.0

* La altura (H) máxima se logra con la válvula totalmente cerrada. (mca= metros columna de agua).

** El caudal (Q) máximo se logra con la válvula totalmente abierta. (gpm= galones por minuto).

Materiales	
Cuerpo	Hierro fundido ASTM A-48, Clase 30
Impulsor	Hierro fundido ASTM A-48, Clase 30
Sello mecánico	Carbón/Cerámica/Buna-N
Acople intermedio	Hierro fundido ASTM A-48, Clase 30
Empaques	Buna Nitrilo

Aplicaciones
• Aprovisionamiento de aguas limpias
• Extracción de agua en pozos llanos
• Lavado a presión de maquinaria
• Lavado de establos
• Llenado de tanque elevados
• Riego por aspersión
• Sistemas de trabajo pesado

Características de la bomba	
Tipo de bomba	Centrífuga
Tipo de acoplamiento	Monobloque
Succión	3" NPT
Descarga	3" NPT
Tipo de impulsor	Cerrado Balanceado dinámicamente según ISO G6,3
Cantidad de impulsores	1 TIPO 01 según BAAN
Tipo de sello	Sello mecánico 1-1/4” TIPO 21
Temperatura Max. Líquido	158° F (70 ° C) Continua

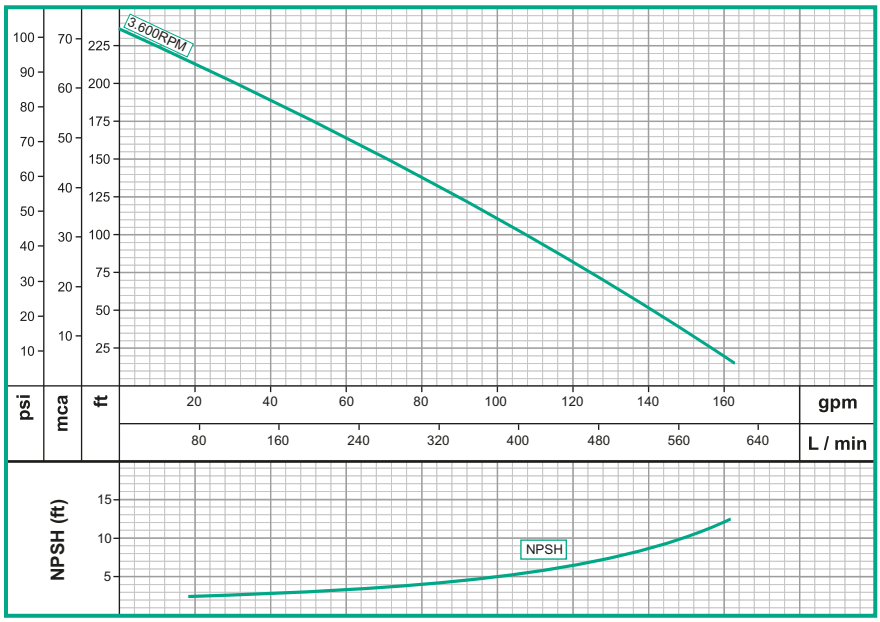

Características del Motor	
Tipo	Gasolina
Potencia	9.5hp
Marca	Kohler
Cilindros	1
Velocidad	3.600 RPM
Arranque	Retractil
Capacidad del tanque	7.3 litros 7 litros
Consumo combustible	0.7 galón / hora

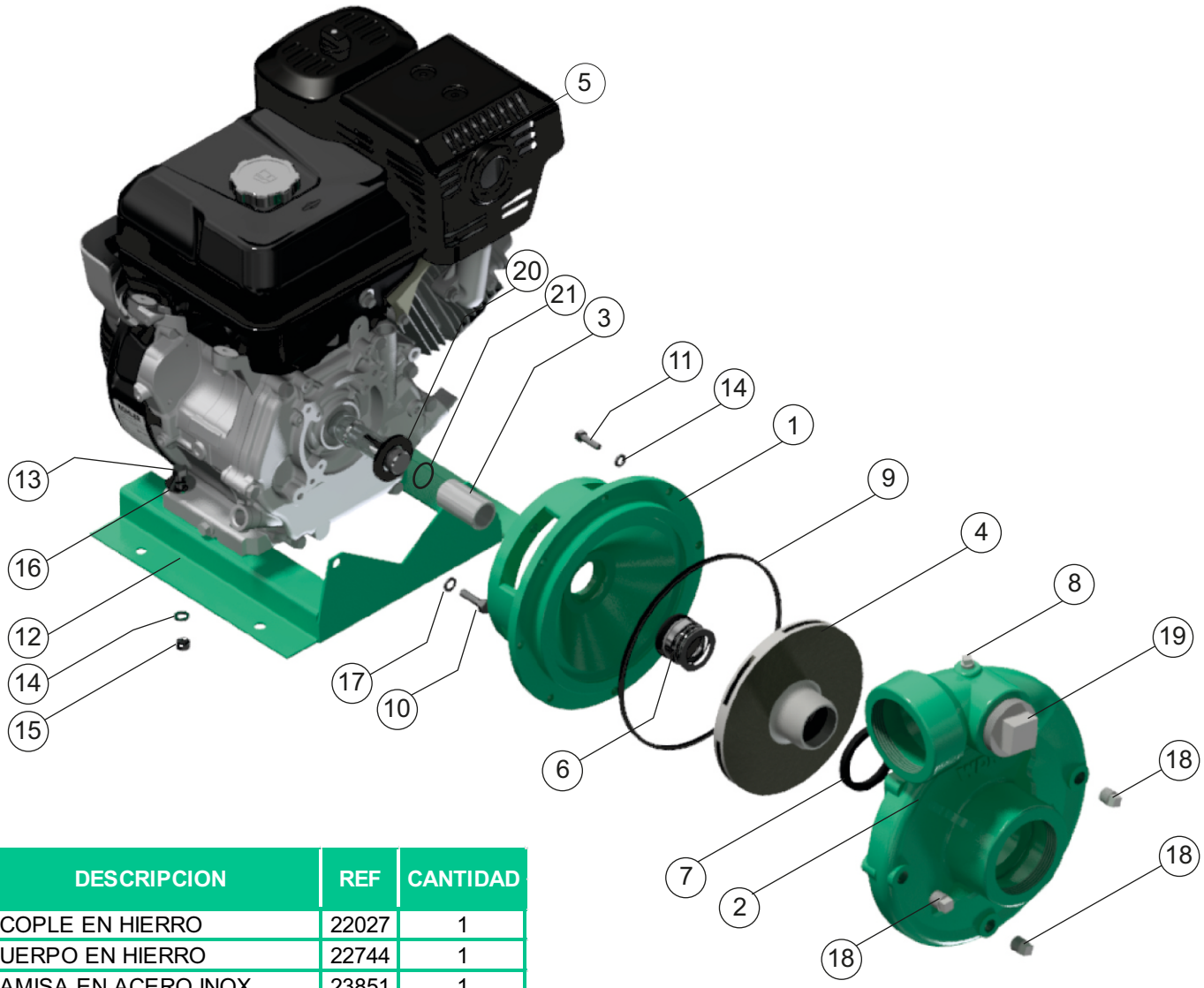

No	DESCRIPCION	REF	CANTIDAD
1	ACOPLE EN HIERRO	22027	1
2	CUERPO EN HIERRO	22744	1
3	CAMISA EN ACERO INOX,	23851	1
4	IMPULSOR ø7,500”	21821	1
5	MOTOR 9,5 HP KOHLER	18294	1
6	SELLO MECÁNICO 1-1/4”	00050	1
7	COPA "U"	21858	1
8	TAPON 1/4” NPT	03201	1
9	ANILLO CUADRADO	21297	1
10	TORNILLO 3/8”x1-1/4”NC	02222	4
11	TORNILLO 5/16”x1”NC	02408	8
12	BASE EN LAMINA	30183	1
13	TORNILLO 5/16”x1-1/2” NC	18929	4
14	ARANDELA PRESION DE 5/16”	02602	12
15	TUERCA DE 5/16”	02501	4
16	ARANDELA DE 5/16	00052	4
17	ARANDELA PRESION DE 3/8”	02604	4
18	TAPON 3/8” NPT	15000	2
19	TAPON 2" NPT	03208	1
20	ARANDELA DE CAUCHO	05163	1
21	ANILLO "O" 2-020	17433	1

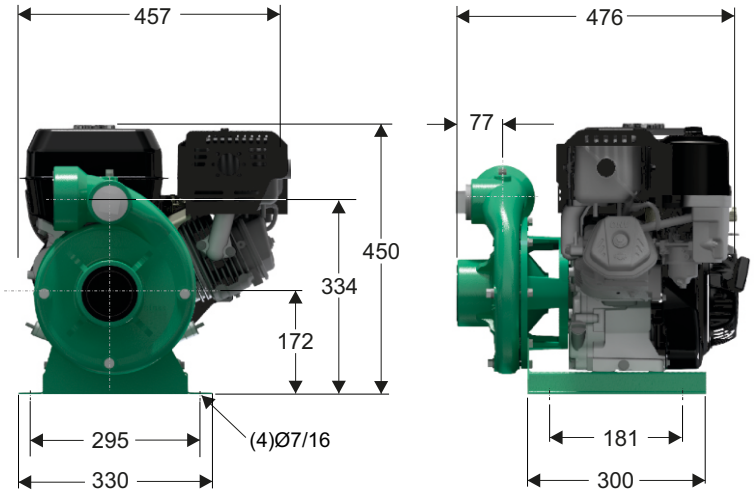

Dimensiones en milímetros

Parque Industrial Celta
Autopista Bogotá-Medellín Km 7.5 bodegas 86 y 93
Funza - Cundinamarca
PBX (57)(1) 743 9090
Apartado Aéreo 12098
www.barnes.com.co

BARNES® de Colombia S.A.

WDM PUMPS